Walkway Entrance

DE/CH/AT **Aufbauanleitung** Arabischer Eingang

GB **Assembly instruction** Walkway Entrance

PL **Instrukcja montażu** Arabskie wejście

NL **Gebruiksaanwijzing** Arabische ingang

FR **Mode d'emploi** Entrée arabique

ES **Manual de instrucciones** Entrada tipo oriental

IT **Istruzioni di montaggio** Ingresso Arabo

SE **Uppsättningsinstruktion** Arabisk ingång

DK **Opsætningsvejledning** Arabisk baldakin indgang

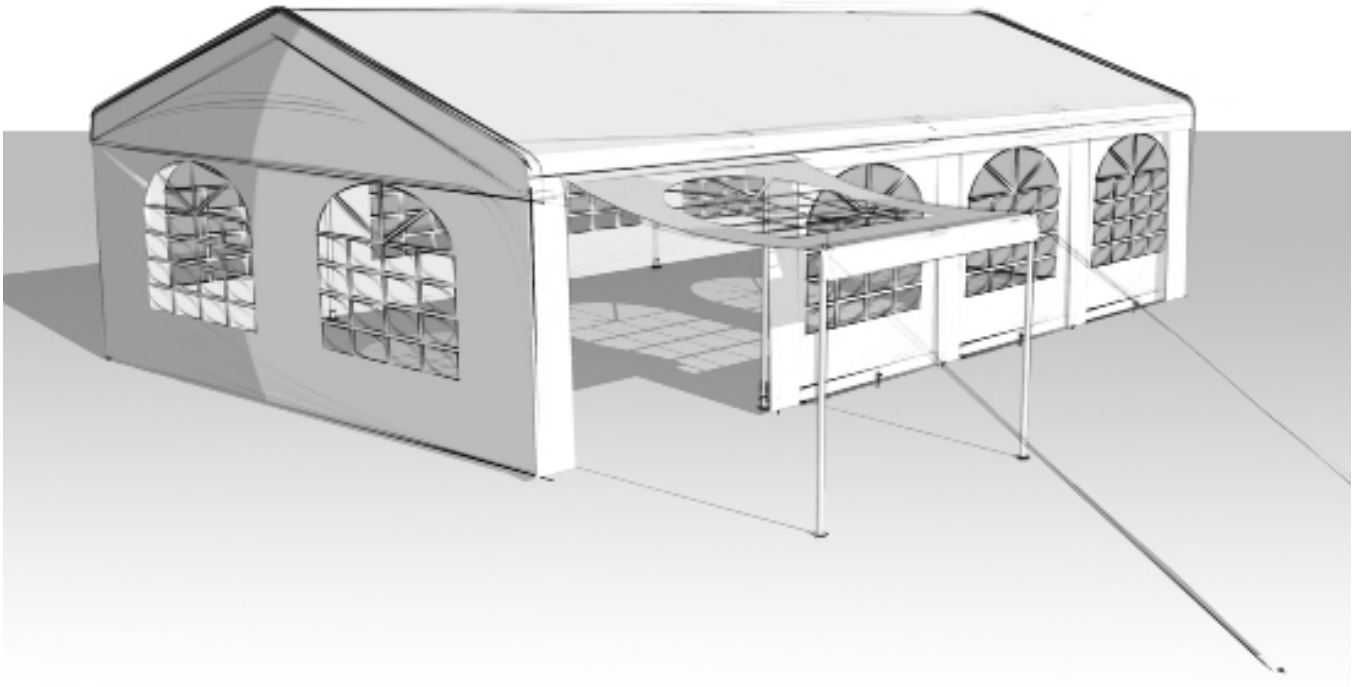

09/2021-13

TOOLPORT

Walkway Entrance

DE/CH/AT	Sicherheitshinweise	Seite	4
	Inhalt		6
	Aufbauanleitung		7
GB	Safety instructions	Page	5
	Contents		6
	Assembly instructions		7
PL	Zawartość	Strona	6
	Instrukcja montażu		7
NL	Inhoud	Pagina	6
	Gebruiksaanwijzing		7
FR	Contenu	Page	6
	Mode d’emploi		7
ES	Contenido	Página	6
	Manual de instrucciones		7
IT	Contenuto	Pagina	6
	Istruzioni di montaggio		7
SE	Innehåll	Sida	6
	Uppsättningsinstruktion		7
DK	Indhold	Side	6
	Opsætningsvejledning		7

Walkway Entrance

DE/AT/CH Sicherheitshinweise

Wichtig

Herzlichen Glückwunsch zum Kauf Ihres neuen TOOLPORT-Produktes. Bei Fragen oder Tipps wenden Sie sich gerne an unser Kundenservice-Team oder an einen unserer autorisierten Handelspartner. Beachten Sie bitte die Sicherheitshinweise aus Ihrem Hauptprodukt, damit Sie lange Freude an Ihrem Zelt haben.

Vor dem ersten Gebrauch

Packen Sie die Kartons aus und überzeugen sich anhand der Packliste, ob alle Teile vorhanden sind. Metallteile sind vom Hersteller durch einen leichten Ölfilm geschützt. Es kann passieren, dass manche Teile zu ölig sind. In diesem Fall nehmen Sie bitte einen Lappen und wischen das Öl ab. Dafür bitten wir um Entschuldigung.
Planen Sie beim ersten Aufbau etwas mehr Zeit ein. Anschließend wird es immer zügiger gehen. Das Aufbauprinzip ist einfach. Beachten Sie unsere Bebilderung der Schritte. Die Verschraubung der Rohre mit den Verbindern führen Sie bitte manuell mit einem Inbusschlüssel aus oder mit einem Akkuschrauber auf maximal Stufe 2. Bitte schonen Sie das Material.

Reinigung und Aufbewahrung

Benutzen Sie zur Reinigung der Planen keine aggressiven Reinigungsmittel. Nehmen Sie einfach leichtes Laugenwasser. Das Zelt sollte nicht in nassem Zustand zusammengelegt und verpackt werden. Bewahren Sie das Zelt trocken auf. Sehen Sie davon ab, das Metallgestänge zu verändern: weder durch das Anbauen und/oder Anschweißen anderweitiger Materialien, noch durch Einkerbungen und/oder Verformungen des Materials.
Gehen Sie vorsichtig mit den Einzelteilen um. Nutzen Sie beim Abbau wieder die Packliste und überprüfen Sie die Vollständigkeit, damit beim nächsten Aufbau alles wieder vorhanden ist.
Achten Sie beim Lagern des Zeltes ebenfalls darauf, dass keine weiteren Gegenstände auf diesem liegen.
Zur ausschließlichen Nutzung im Freien. Ausschließlich im Freien lagern.

Umwelt

Tragen Sie zum Umweltschutz bei: Werfen Sie Ihr Zelt und/oder Teile davon nicht in den Hausmüll. Bringen Sie es zum Recycling zu einer offiziellen Sammelstelle oder wenden Sie sich an den Hersteller bzw. einen autorisierten Händler.

Garantie und Kundendienst

Für weitere Informationen oder für Ersatzteil- und Zubehörbestellungen schreiben Sie uns einfach eine E-Mail an service@profizelt24.de oder rufen Sie uns unter der Telefonnummer +49 (0) 40 / 608 727 17 an.
Unsere Mitarbeiter helfen Ihnen gerne weiter. Für Rückfragen geben Sie bitte die Artikelnummer an.
Das Produkt wurde mit großer Sorgfalt und unter ständiger Kontrolle produziert. Sollte sich wider Erwarten ein Mangel an dem Produkt herausstellen, wenden Sie sich bitte telefonisch an unser Service Team. Unsere Mitarbeiter werden das weitere Vorgehen schnellstmöglich mit Ihnen abstimmen. Bitte halten Sie dafür Ihre Rechnung bereit.

Walkway Entrance

GB Safety Instructions

Important

Congratulations on the purchase of your new TOOLPORT product. Please get in touch with our customer service team or one of our authorised trade partners if you have any questions or need any tips. Please take note of the safety information on your main product so you can enjoy your tent for longer.

Before first usage

Please unpack the cartons and check against the packing list enclosed whether all parts have been delivered.
Metal parts have been covered by a thin film of lubricant in the manufacturer‘s plant. Some parts may have more than the ordinary amount of lubricant on them. In such case, use a cloth to remove excess lubricant. Please excuse us for that.
The screws joining the pipes with connectors must be tightened manually, using a hexagon key or an automatic screw driver, set at a max. level 2, to avoid material wear.

Cleaning and storage

Please do not use agressive chemicals to clean the tarp material. The best cleaning agent is water with slightly alkaline reaction. The tent should not be folded and packed when wet. First dry it thoroughly.
Do not make any modifications of the metal structure of the tent, such as for example, connecting and/or welding additional loads, making grooves and/or any deformations.
Please be careful when handling individual components of the tent. During disassembly, please use the lopacking list again to check the possible missing parts, so as to avoid problems with next assembly.
For outdoor use only. To be stored outdoors only.

Enviroment

After the end of usage, please do not dispose of the tent or any of its components with ordinary garbage, but recycle it. If in doubt, please ask the manufacturer or an authorised sales representative. We will be happy to help you recycle the tent correctly, at the same time preserving the environment.

Guarantee and customer services

For more information or replacement parts and accessoires, please write an email to: service@houseoftents.co.uk or contact us by telephone on 01183150873. Our customer service will be happy to help you. For further questions please provide the article number. The product was manufactured with utmost care and under constant control. If you have any complaints, please contact the service hotline or contact us by e-mail. Our service staff will coordinate with you as soon as possible. Please keep the proof of purchase (receipt).

Walkway Entrance

Inhalt / Contents / Zawartość / Inhoud / Contenu / Obsah / Contenido/ Contenuto/ Innehåll/ Indhold

Item	Q'ty
← 2060 mm →	2
← 1075 mm →	1
← 1070 mm →	1
	2
	2
	1
	1
← 300 mm →	2
← 180 mm →	2
	1

Walkway Entrance

Aufbauanleitung / Assembly instructions / Instrukcja montażu / Gebruiksaanwijzing / Mode d'emploi / Manual de instrucciones / Istruzioni di montaggio / Uppsättningsinstruktion / Opsætningsvejleding

1

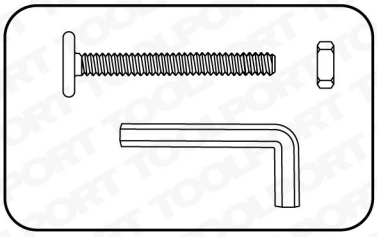

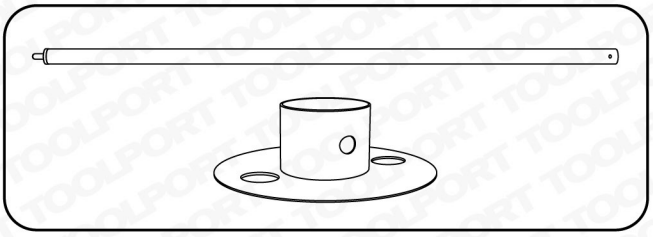

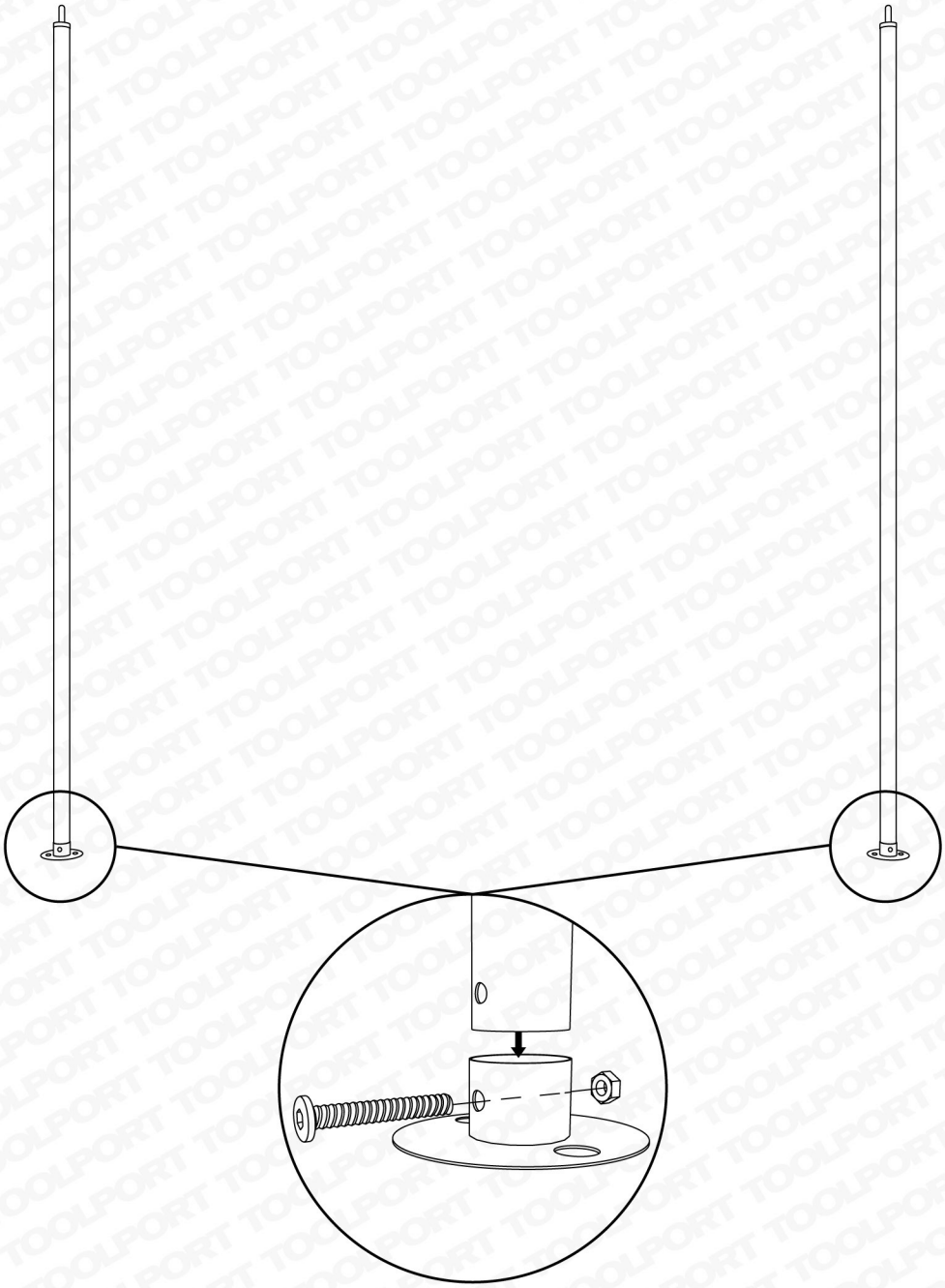

Walkway Entrance

2

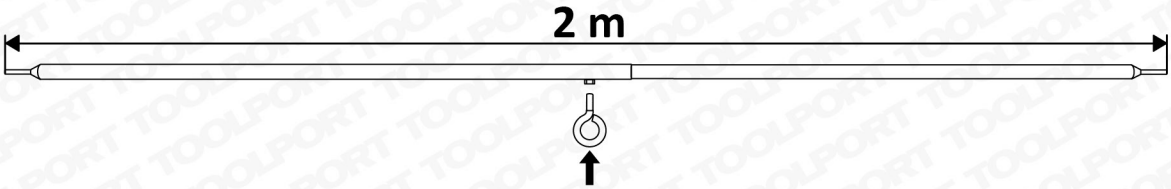

3

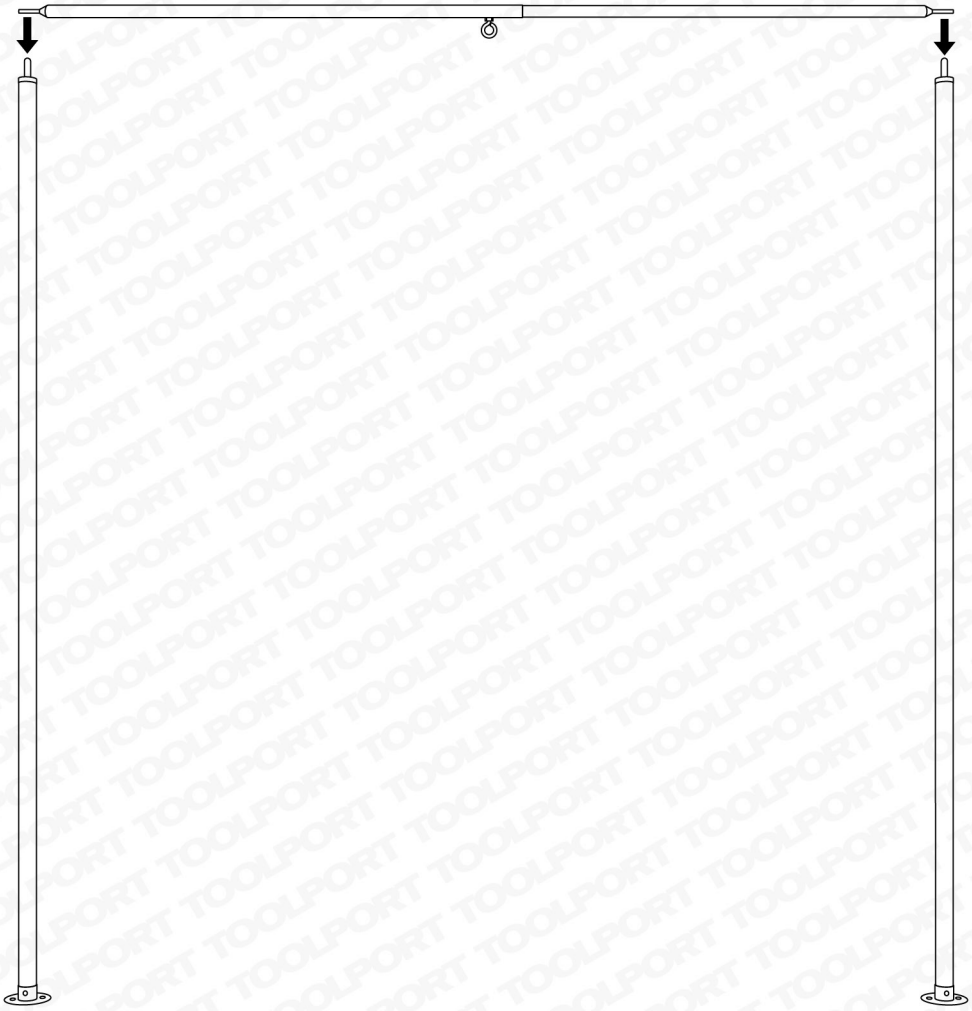

Walkway Entrance

4

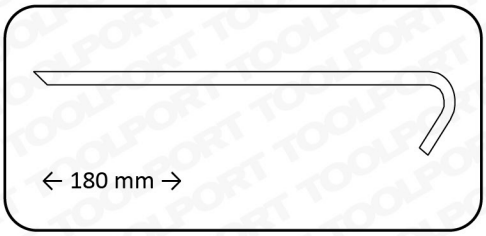

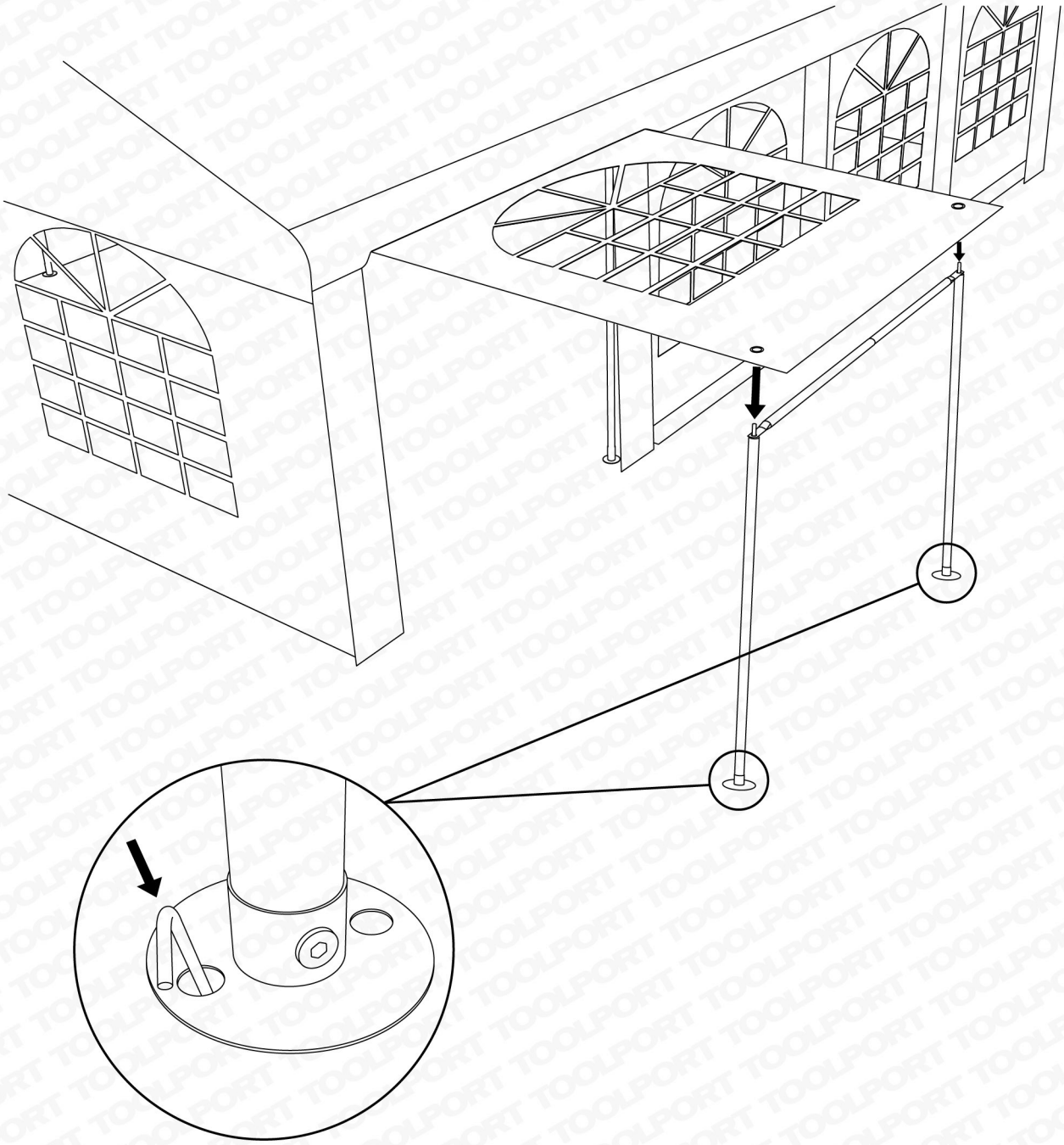

TOOLPORT

Walkway Entrance

5

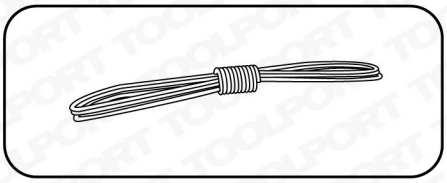

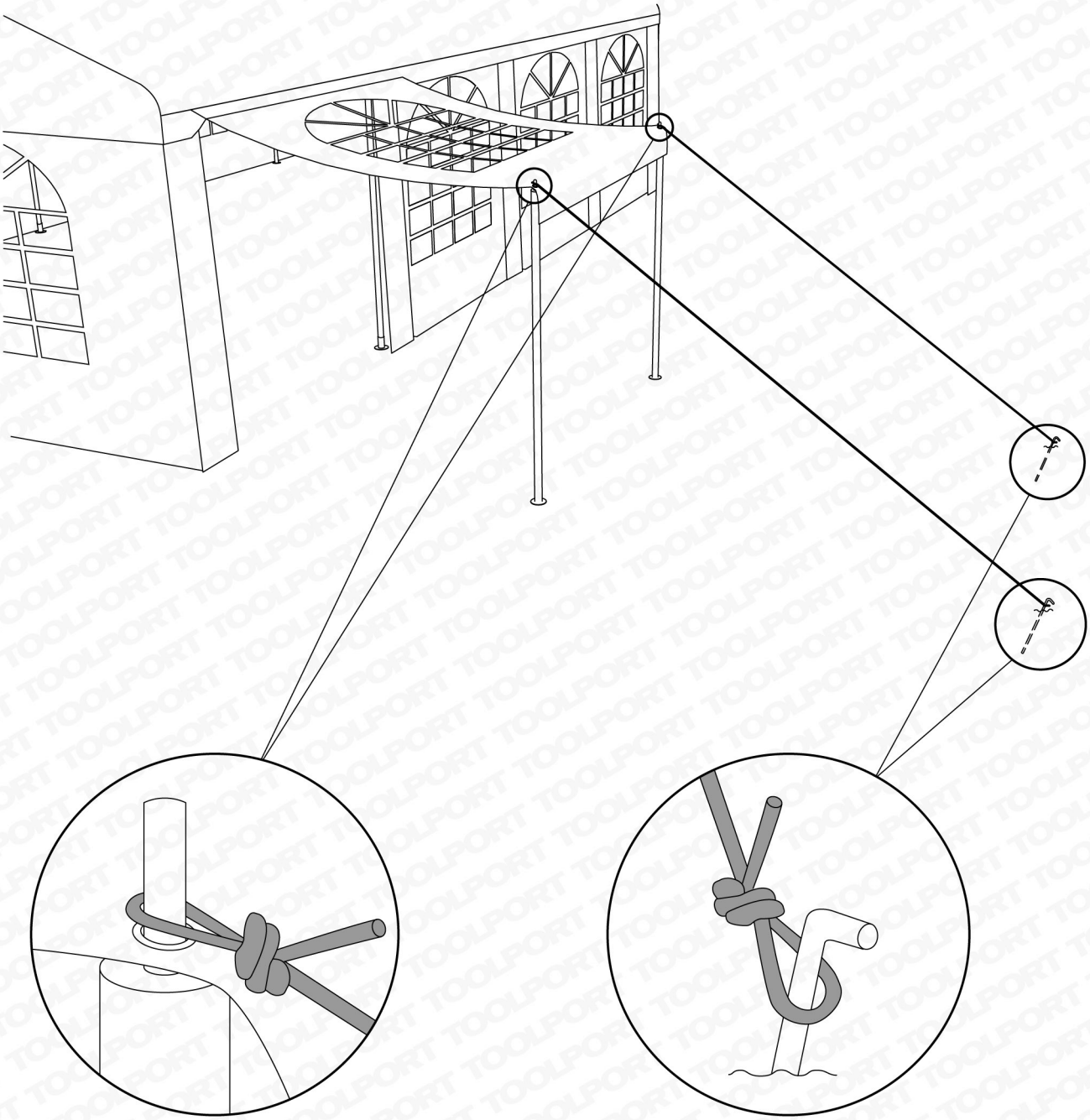

TOOLPORT

DE/CH/AT **Haben Sie Fragen?**
Kontaktieren Sie uns, wir helfen gern!

GB **Do you have any questions?**
Contact us, we are happy to help!

PL **Jeśli mają Państwo pytania?**
Zapraszamy do kontaktu, chętnie pomożemy!

NL **Vragen?**
Neem contact met ons op, wij helpen je graag!

FR **Vous avez des questions ?**
Contactez-nous, nous sommes là pour vous !

CZ **Máte nějaké otázky?**
Kontaktujte nás, rádi vám pomůžeme!

ES **¿Tiene alguna pregunta?**
Póngase en contacto con nosotros, estaremos encantados de ayudarle.

IT **Ha domande?**
Per ulteriori domande rimaniamo a completa disposizione.

SE **Hör gärna av dig vid fler frågor.**

DK **Har du spørgsmål?**
Så ring eller skriv til os. Vi hjælper gerne!

TOOLPORT GmbH • Gutenbergring 1–5 • 22848 Norderstedt • GERMANY
Telefon +49 (0)40 / 60 87 27 17 • Fax +49 (0)40 / 60 87 27 37 • www.toolport.de